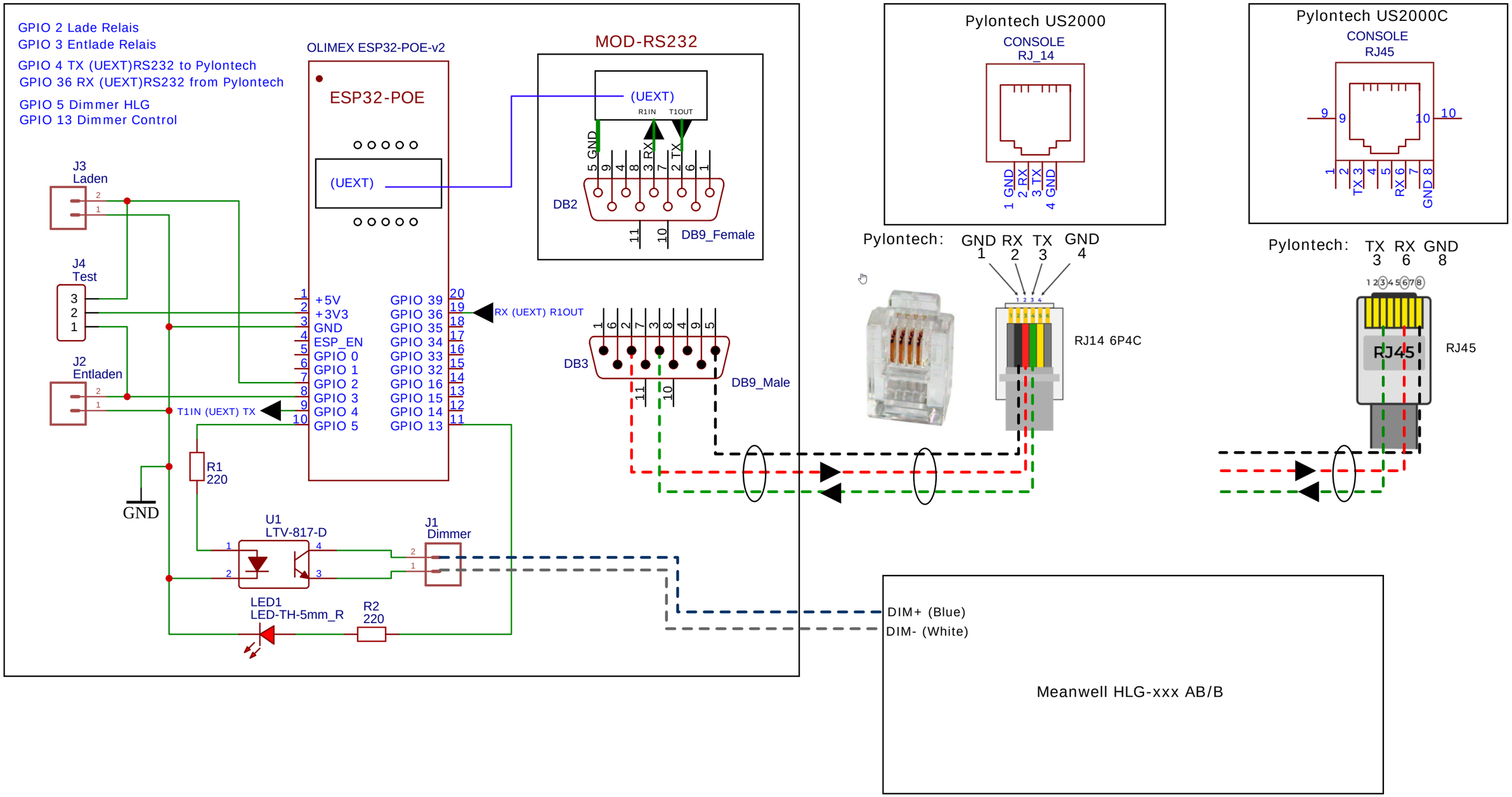

TITLE: Pylontech/HLG-Dimmer Steuerung v0.1		REV: 1.0
嘉立创EDA	Company: opferwurst	Sheet: 1/1
	Date: 2022-12-18 Drawn By: ow	